შენობა-ნაგებობის უსაფრთხოების წესებთან შესაბამისობის ანალიზი

გამოყენებული წესები - „შენობა-ნაგებობის უსაფრთხოების წესები“

ჩამოთვალეთ შენობის დაკავებულებები და აღწერეთ თითოეული გამოყენება
სწ-2 - ტიგელების საწყობი, საწყობი, სინჯების დასაწყობება (±0.00 ნიშნულზე)
დს - გასახდელი, საშხაპე, სველი წერტილი, მოსასვენებელი, სამრეცხაო, დამხმარე სათავსო (±0.00 ნიშნულზე)
სმ-1 - სინჯების აწონვა, ღუმლები, გეოლოგიური დარბაზი, AA, ISP, ტექნოლოგიური დარბაზი, რენტგენული ფლუორესცენცია, ცეცხლოვანი მეთოდით ანალიზის დარბაზი, სახელოსნო, სინჯების მოხარშვა, ბურთულების აწონვა, სინჯების აზომვა (±0.00 ნიშნულზე)
სქ -ოფისები, სინჯების რეგისტრატორი, მენეჯერის მოადგილე, ლაბორატორიის მენეჯერი, საწყობის ოპერატორი (±0.00 ნიშნულზე)
დსშ-4 - მჟავას საწყობი (±0.00 ნიშნულზე)

<u>კონსტრუქციის ტიპი:</u>	
განსაზღვრეთ კონსტრუქციის არსებული შენობისთვის: მაგალითი: II-A, II-B, V-A, V-B	
განსაზღვრეთ კონსტრუქციის ტიპი ახალი შენობისთვის: მაგალითი: II-A, II-B, V-A, V-B	II-B
შერეული კონსტრუქციის შემთხვევაში მიუთითეთ ტიპები, რომელიც გამოყენებული იქნება, განსაზღვრეთ ტიპები და მათი მდებარეობა:	

სიმაღლის შეზღუდვები ცხრილი 503 -ის მიხედვით		
დაკავებულობები	დასაშვები სართულიანობა	შემოთავაზებული სართულიანობა
სწ-2	4	1
დს	2	1
სმ-1	2	1
სქ	4	1
დსშ-4	3	1
	დასაშვები სიმაღლე	შემოთავაზებული სიმაღლე
შენობის სიმაღლე =	16.8	6.5
მიწის დონის ზემოთ სართულ(ებ)ის რაოდენობა =	1	

ფართობის შეზღუდვები ცხრილი 503 -ის მიხედვით		
დაკავებულობები	დასაშვები ფართობი (სართულზე) მ²	შემოთავაზებული ფართობი (სართულზე) მ²
სწ-2 (±0.00 ნიშ.)	2420	106.5
დს (±0.00 ნიშ.)	790	201.5
სმ-1 (±0.00 ნიშ.)	1440	714.2
სქ (±0.00 ნიშ.)	2140	93.4
დსშ-4 (±0.00 ნიშ.)	1630	39.3
შემოთავაზებული ფართობების ჯამი =	1154.9	
სართულების რაოდენობა =	1	
შენობის საერთო ფართობი =	1430.9	

გარე კედლის ცეცხლმედეგობისა და ღიობისადმი მოთხოვნები ცხრილების 602-ის და 705.8 -ის მიხედვით									
გარე კედელი	ხანძარსაწინააღმდეგო მანძილი (მეტრი)	ცეცხლმედეგობის ხარისხი (საათი)		კედლის ღიოებების ფართობი (კედლის %)					
		მოთხოვნილი	გათვალისწინებული	დასაშვები			გათვალისწინებული		
				დაცული	დაუცველი საშხეფებით	დაუცველი	დაცული	დაუცველი საშხეფებით	დაუცველი
„1-14“	8.0	0	–	შეუზღუდავი	შეუზღუდავი	70	–	–	40
„A-E“	6.0	0	–	შეუზღუდავი	შეუზღუდავი	45	–	–	10
„14-1“	4.0	0	–	45	45	15	0	0	15
„E-A“	6.0	0	–	შეუზღუდავი	შეუზღუდავი	45	–	–	10

ხანძრისაგან დაცვის სისტემებისადმი მოთხოვნები							
დაკავებულობები/ სივრცეები/გასასვლელი საშუალებები	ავტოსაშხეფი სისტემა	ალტერნატიული ავტომატური ცეცხლსაქრობი სისტემები	სახანძროგანგაშია, კვამლაღმომჩენიდ აცეცხლაღმომჩენი სისტემები	სახანძრო მილდგარების სისტემები	კვამლის საკონტროლო სისტემები	ხელის ცეცხლმაქრები	საავარიო განგაშის სისტემები
სწ-2	კი	-	კი	-	კი	კი	კი
დს	კი	-	კი	-	კი	კი	კი
სმ-1	კი	-	კი	-	კი	კი	კი
სქ	კი	-	კი	-	კი	კი	კი
დსშ-4	კი	-	კი	-	კი	კი	კი
დერეფანი	კი	-	კი	კი	კი	კი	კი
სახანძრო-სამაშველო სამსახურის მიერ გამოსაყენებელი მისაერთებლები				კი			
სახანძრო ტუმბო და წყლის რეზერვუარი, სათადარიგო ელექტრომომარაგება				კი			

განიავებისადმი მოთხოვნები		
დაკავებულობები/სივრცეები/გასასვლელი საშუალებები	ბუნებრივი განიავება	ხელოვნური განიავება
სწ-2	კი	კი
დს	კი	კი
სმ-1	კი	კი
სქ	კი	კი
დსშ-4	კი	კი
დერეფანი	კი	კი

თითოეული სართულიდან გასასვლელი საშუალება									
სართულები	დაკავებულობა და დაკავებულობის დატვირთვის ჯამური მაჩვენებელი	მოთხოვნილი გასასვლელების/გასასვლელთან მისადგომის რაოდენობა	გათვალისწინებული გასასვლელების/ გასასვლელთან მისადგომის რაოდენობა და ტიპი	გასასვლელი საშუალებების სიგანე(მეტრი)					
				გზა-კიბეები		დერაფანი,		გასასვლელის გზაკარი	
				მოთხოვნილი	გათვალისწინებული	მოთხოვნილი	გათვალისწინებული	მოთხოვნილი	გათვალისწინებული
(±0.00 ნიშ.) სწ-2, დს, სმ-1, სქ, დსშ-4 დ.დ 102		3	7 გზა-კარი	-	-	-	-	0.82	0.82

წყალსადენი სისტემის ფიქსირებული მოწყობილობების რაოდენობა ცხრილი 1602.1-ის მიხედვით													
სართულები	დაკავებულობა და დაკავებულობის დატვირთვის ჯამური მაჩვენებელი	ფიქსირებული მოწყობილობები(ცალი)											
		უნიტაზი		ტუალეტის ხელსაბანები		აბაზანა/შხაპი		სასმელი წყლის ფანტანი		სამომსახურეო ნიჟარა		სამზარეულოს ნიჟარა	
		მოთხოვნილი	გათვალისწინებული	მოთხოვნილი	გათვალისწინებული	მოთხოვნილი	გათვალისწინებული	მოთხოვნილი	გათვალისწინებული	მოთხოვნილი	გათვალისწინებული	მოთხოვნილი	გათვალისწინებული
I	სწ-2, დს, სმ-1, სქ, დსშ-4 დ.დ 102	2	4	2	4	0	2	-	-	1	1	-	-

პირობითი აღნიშვნები

±0.000 — ნიშნული გეგმაზე

საკადასტრო საზღვარი

ჭრილის ხაზი

კედლის ცეცხლმედეგობის ხარისხი 1 საათი

კედლის ცეცხლმედეგობის ხარისხი 2 საათი

გასასვლელამდე სავალი მანძილი

მისაწვდომი სვლაგეზი

820 / 2160 / 90 — კარის თავისუფალი სიგანე

ხანძარმედეგობა

კარის თავისუფალი სიმაღლე

ოთახის დანიშნულება

საწყობი	
სწ-2	27.9
26.3	დ.დ.1

დაკავებულობის ჯგუფი (ქვეჯგუფი)

დაკავებულობის დატვირთვის ფაქტორი

დაკავებულობის დატვირთვა

ფართი შიგა კონტურზე

სასაწყობე ჯგუფი სწ-2

სამრეწველო ჯგუფი სმ-1

საქმიანი ჯგუფი სქ

დამხმარე ჯგუფი დს

დიდი საფრთხის შემცველი ჯგუფი დსშ-4

სახანძრო-სამაშველო სამსახურის მიერ გამოსაყენებელი მისაერთებელი - ჰიდრანტი

ხელის ცეცხლმაქრი

EXIT — საევაკუაციო გასასვლელი

სასმელი წყლის შადრევანი

ავარიული განათება

საგანგებო ხმოვანი განგაშის სისტემა

სახანძრო განგაშის ხელით სამართავი სისტემა

კვამლის ავტომატური აღმომჩენი

ავტოსაშხეფი

მექანიკური განიავება

II კლასის სახანძრო მილდგარი (სახანძრო კარადა)

საპროექტო შენობაში გამოყენებული თავისუფალი სივრცეები კართან მანევრირებისთვის მ 1 :50

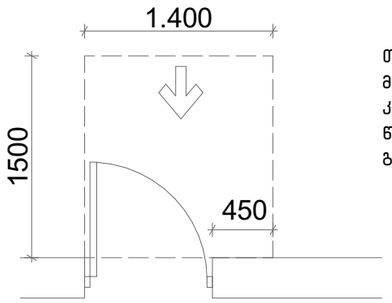

თავისუფალი სივრცე კართან
მანევრირებისთვის - ანჯამიანი
კარი
წინიდან მისაწვდომი - გამოწევით
გაღება

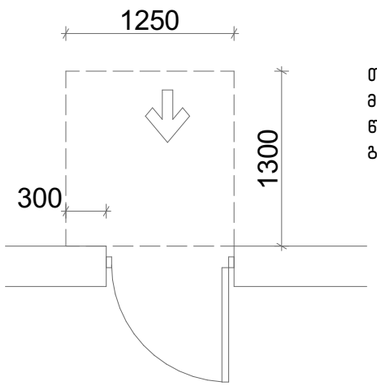

თავისუფალი სივრცე კართან
მანევრირებისთვის - ანჯამიანი კარი
წინიდან მისაწვდომი - მიწოლით
გაღება

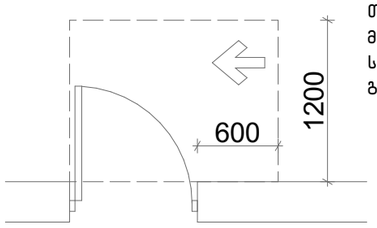

თავისუფალი სივრცე კართან
მანევრირებისთვის - ანჯამიანი კარი
საკეტის მხრიდან მისაწვდომი -
გამოწევით გაღება

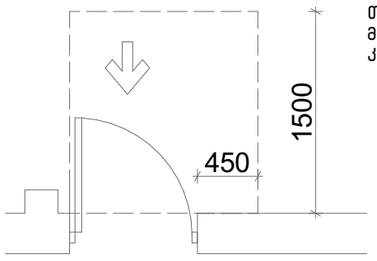

თავისუფალი სივრცე კართან
მანევრირებისთვის -ნიშებში მოწყობილი
კარი და ჭიშკარი -გამოწევით გაღება

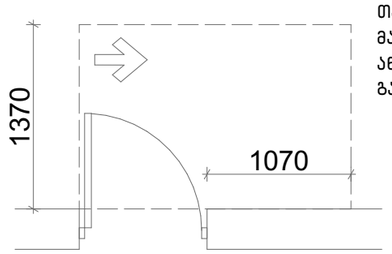

თავისუფალი სივრცე კართან
მანევრირებისთვის - ანჯამიანი კარი
ანჯამის მხრიდან მისაწვდომი -
გამოწევით გაღება

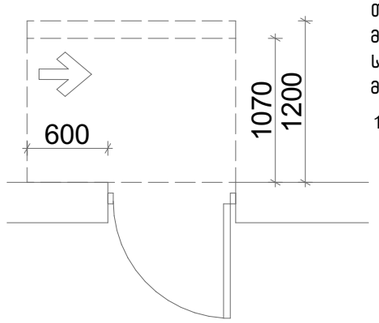

თავისუფალი სივრცე კართან
მანევრირებისთვის - ანჯამიანი კარი
საკეტის მხრიდან მისაწვდომი -
მიწოლით გაღება

120 მინ. თუ მოწყობილია მიმახურავი

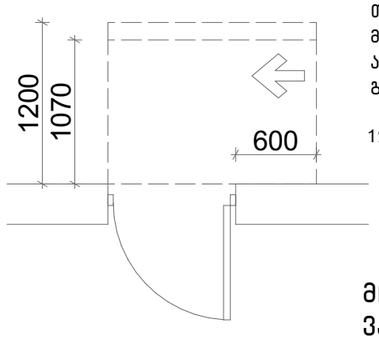

თავისუფალი სივრცე კართან
მანევრირებისთვის - ანჯამიანი კარი
ანჯამის მხრიდან მისაწვდომი - მიწოლით
გაღება

120 მინ. თუ მოწყობილია მიმახურავი

ვარიანტი 1

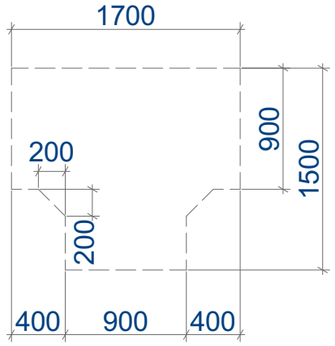

ვარიანტი 2

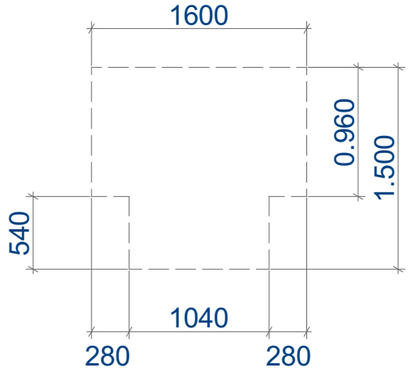

ვარიანტი 3

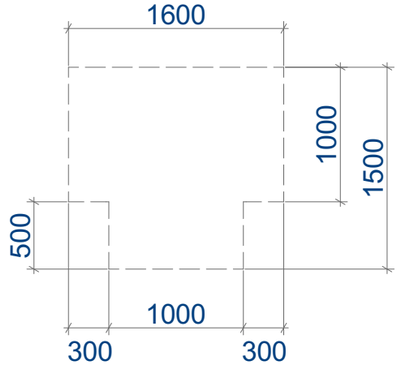

მოსატრიალებელი სივრცეები
ვარიანტი 4

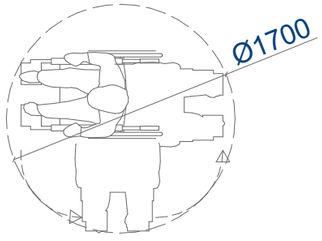

ხელსაბანის მდებარეობა

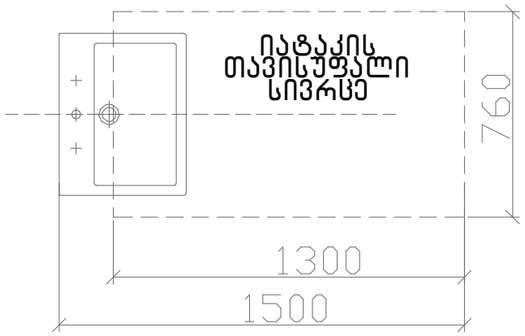

T ფორმის მოსატრიალებელი სივრცე
304.3.2.1 (ა) ვარიანტი 1

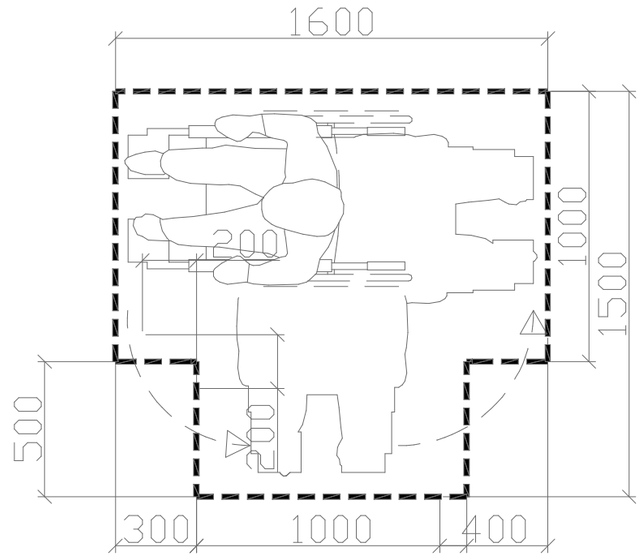

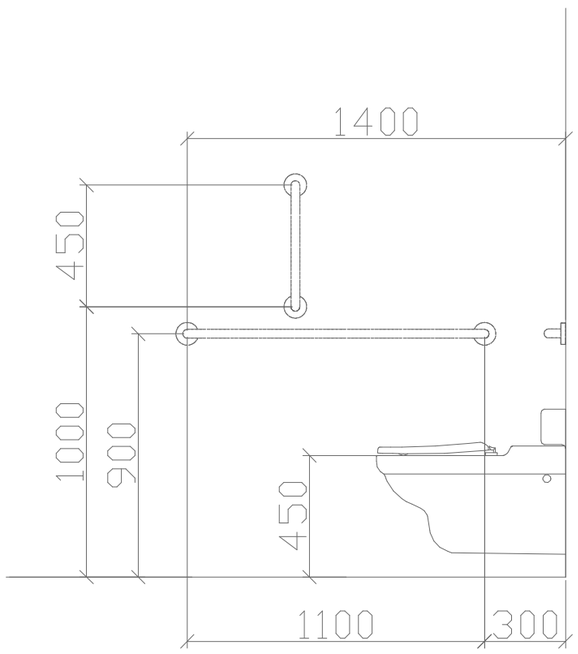

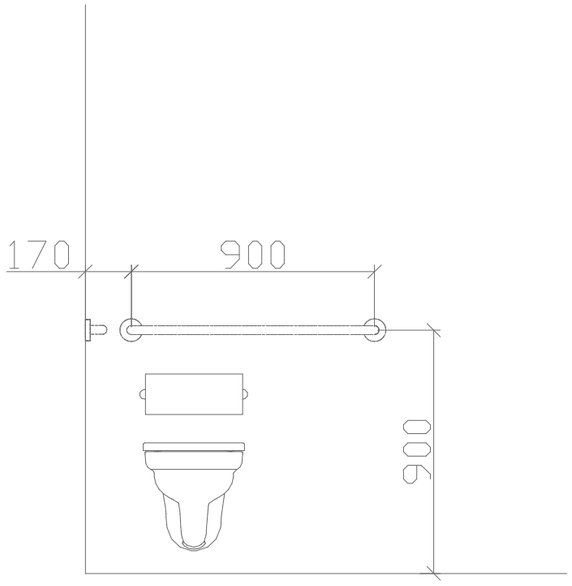

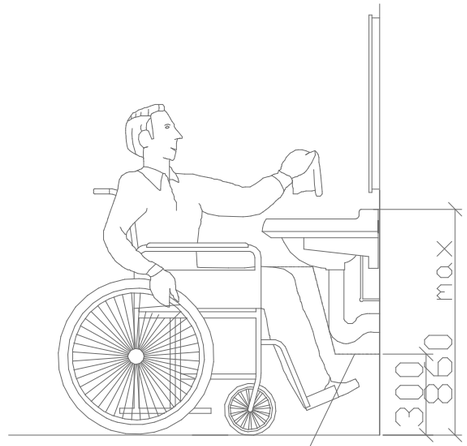

ფეხის ფალანგის თავისუფალი სივრცე

ნიშანი პიქტოგრამიბით, ამობურცული ნიშნებით და ბრაილით განთავსდება მისაწვდომ ტუალეტებთან კარის მომიჯნავედ

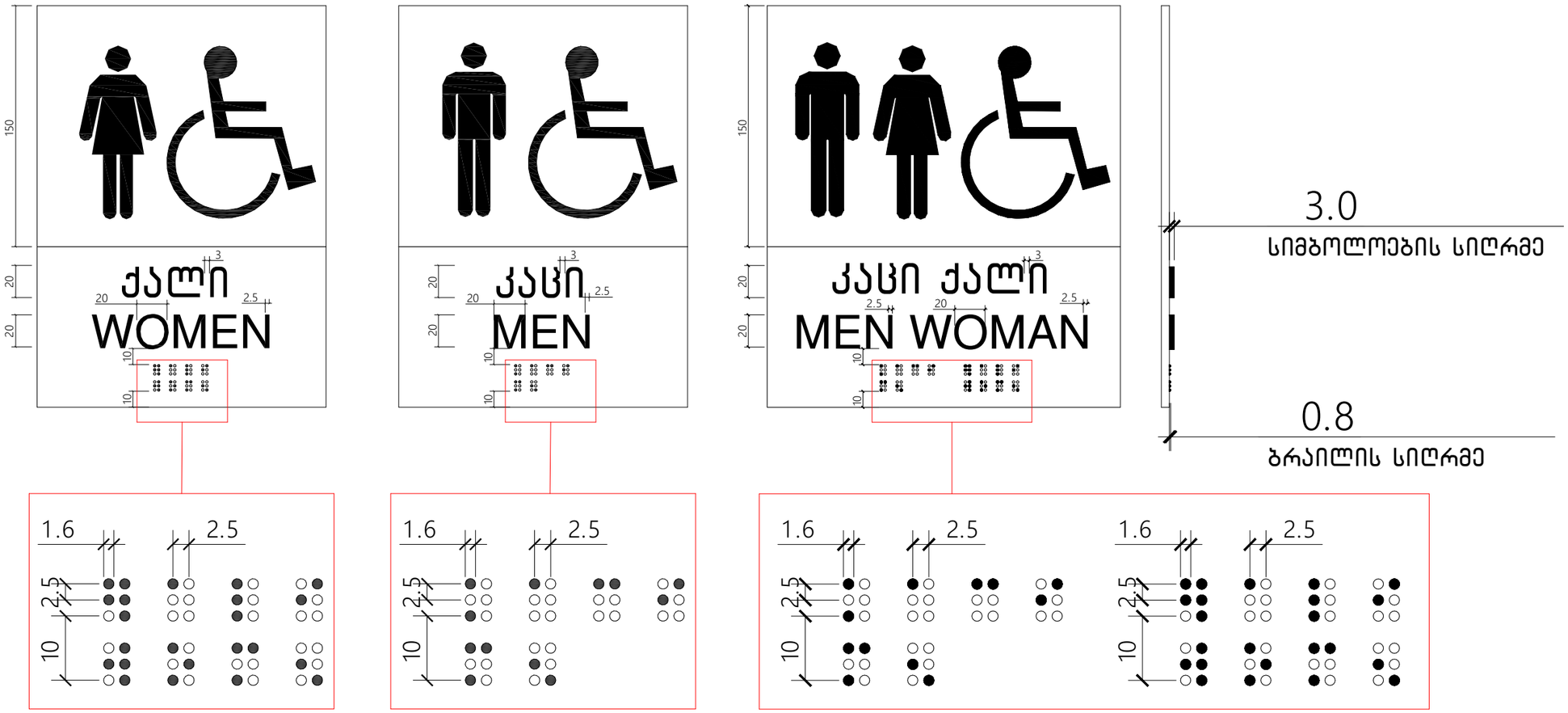

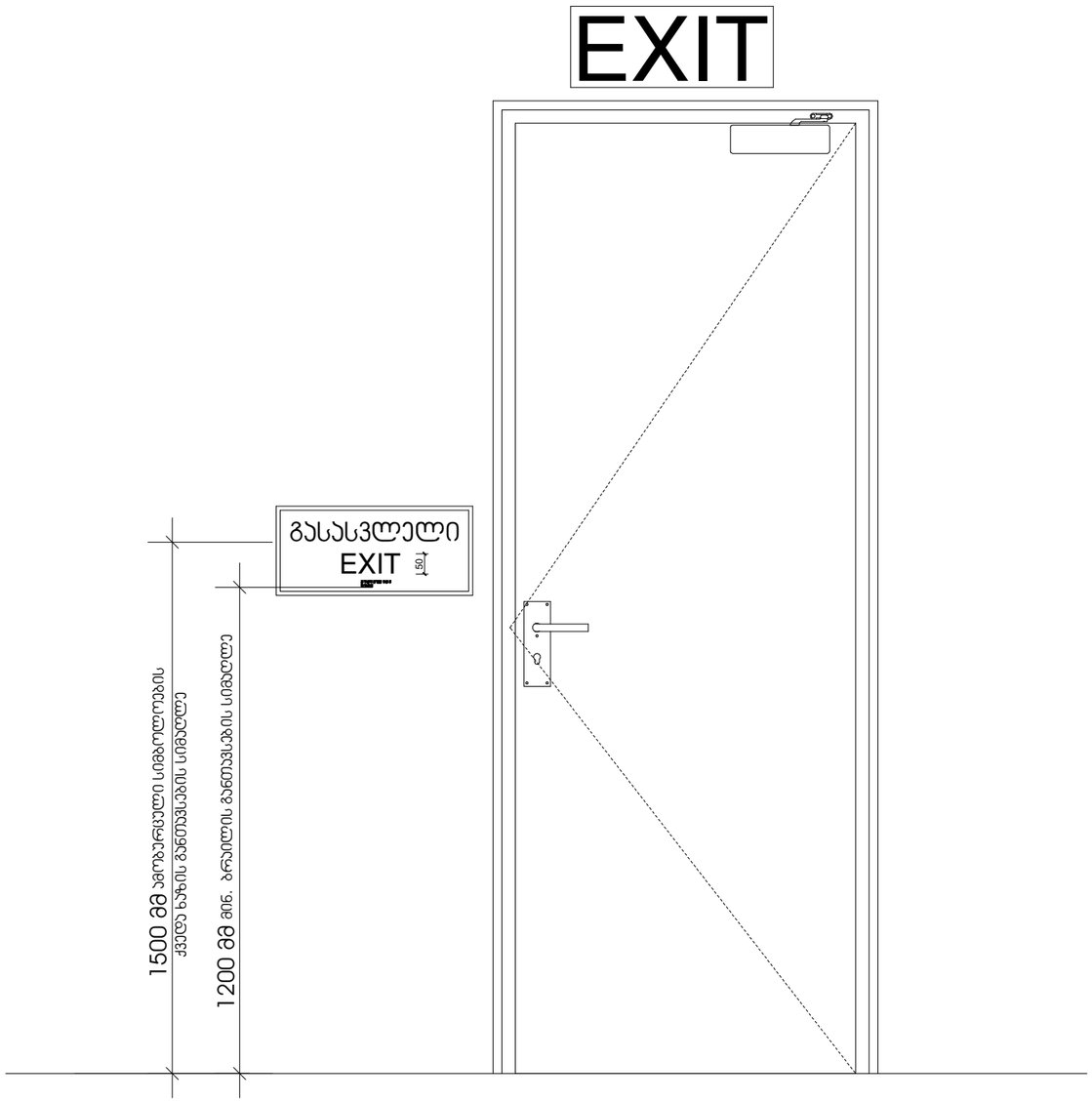

ნიშანი ამობურცული სიმბოლოებით და ბრაილით გზა-კიბის შესასვლელთან და გარეთ გამავალ ყველა კართან

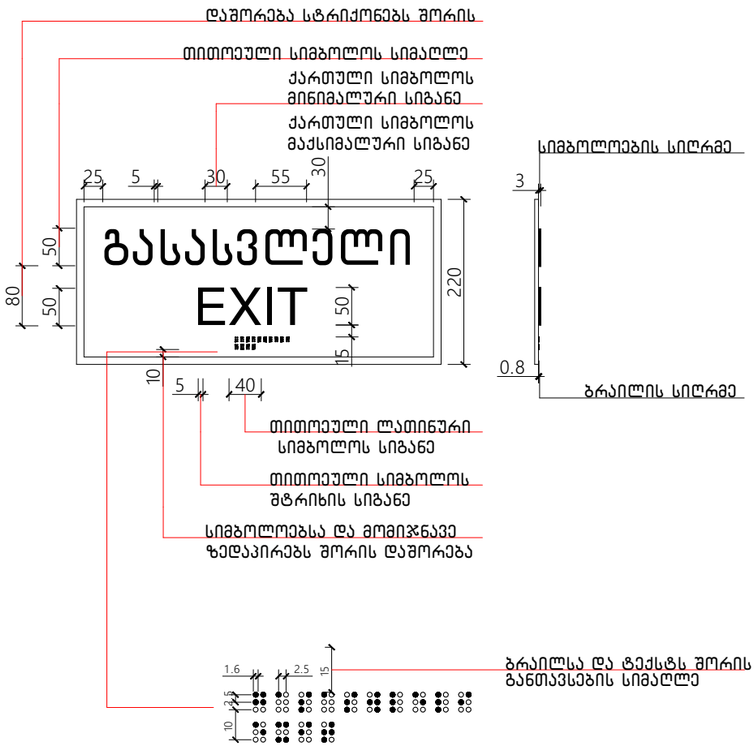

გასასვლელის განათებული ნიშანი

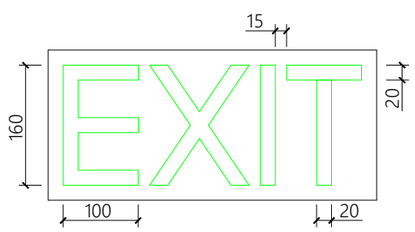

სართულის გეგმა

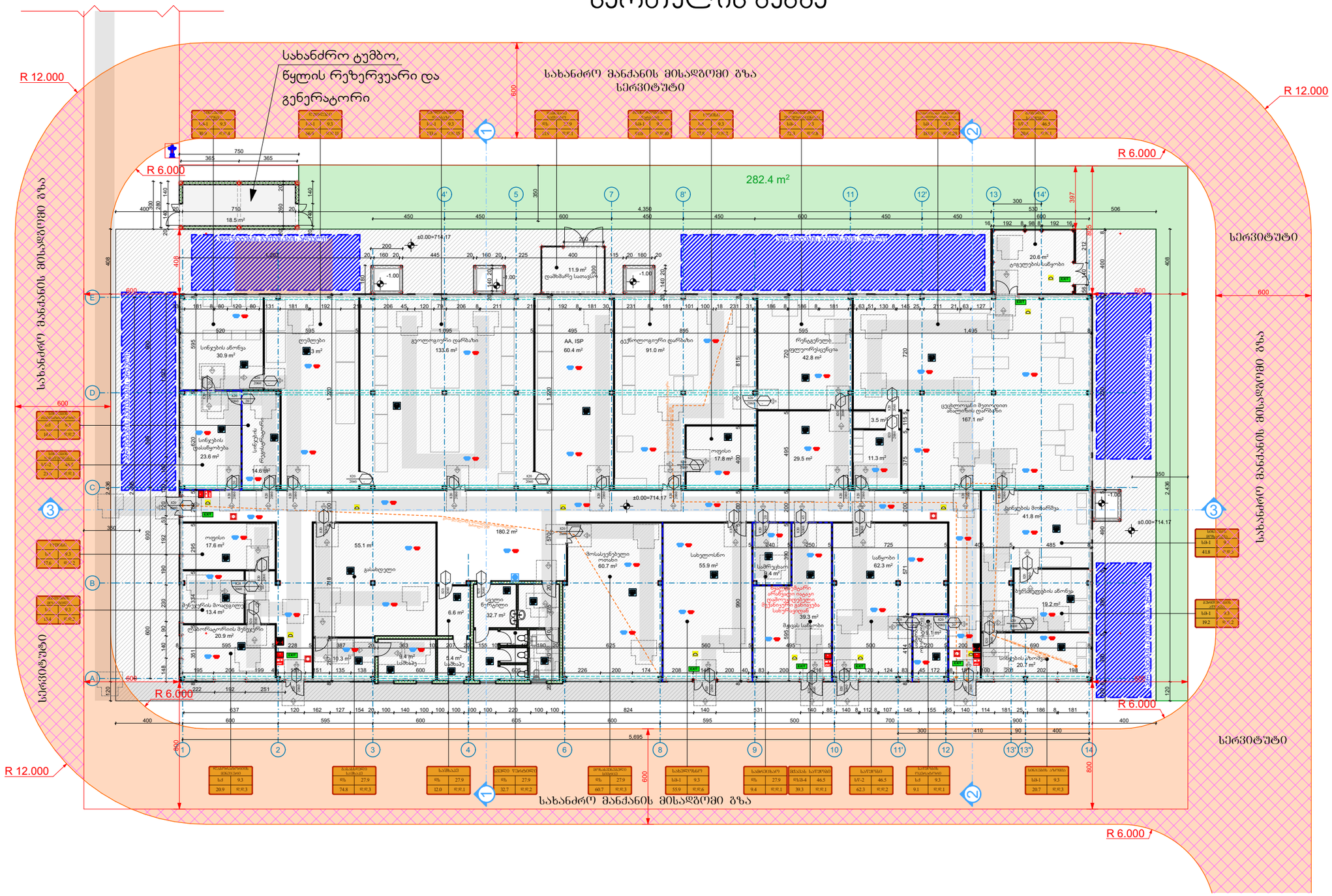
სახანძრო ტუმბო, წყლის რეზერვუარი და გენერატორი
სახანძრო მანქანის მისაფარი ზონა
282.4 m²
R 12.000
R 6.000
სერვიტუტი
სახანძრო მანქანის მისაფარი ზონა
ოფისი
ტუალეტი
ლიფტი
ეტლი
ეტლი
ეტლი
ეტლი
ეტლი
ეტლი
ეტლი
ეტლი
ეტლ.
ეტლ.
ეტლ.

სართულის გეგმა

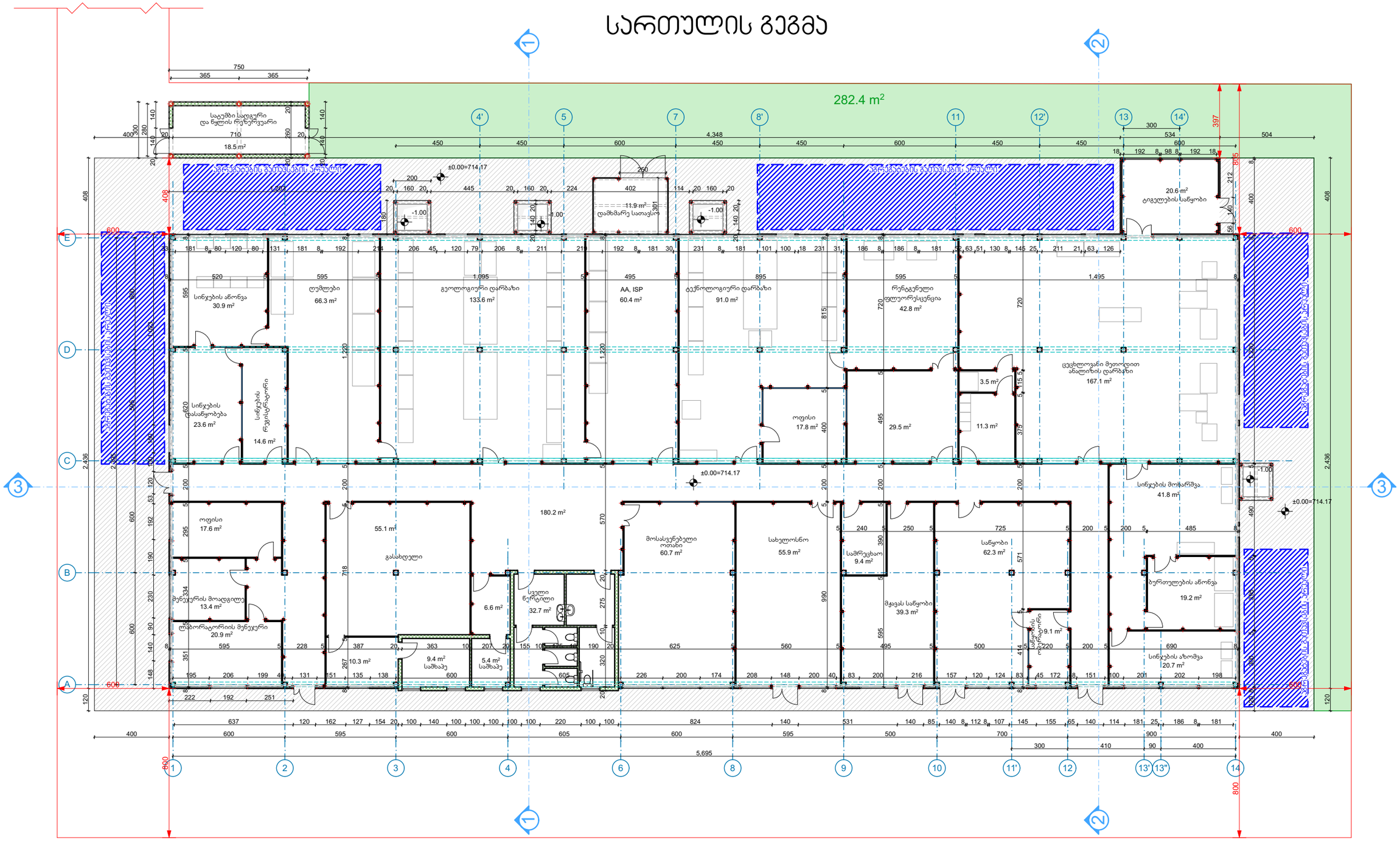

პროექტის სახელწოდება	არქიტექტურული პროექტი
ობიექტის მისამართი	ბოლნისის რაიონი, დაბა აჯზრეთი ს.კ. 80.14.65.1035
შენიშვნები და პირობითი აღნიშვნა	

შ.პ.ს. "არქვეი"
ARCHWAY
ს.ნ.: 420425524
ელ-ფოსტა: arch.way@outlook.com

დირექტორი	უ.ჭანტარია
მთ. არქიტექტორი	დ. აპმია
დამკვეთი	სს "არ ემ ჯი პოვერი"
ნახაზის დასახელება	სართულის გეგმა

მასშტაბი	ფორმატი	გვერდი
1:200	A-3	0

გადახურვის გეგმა

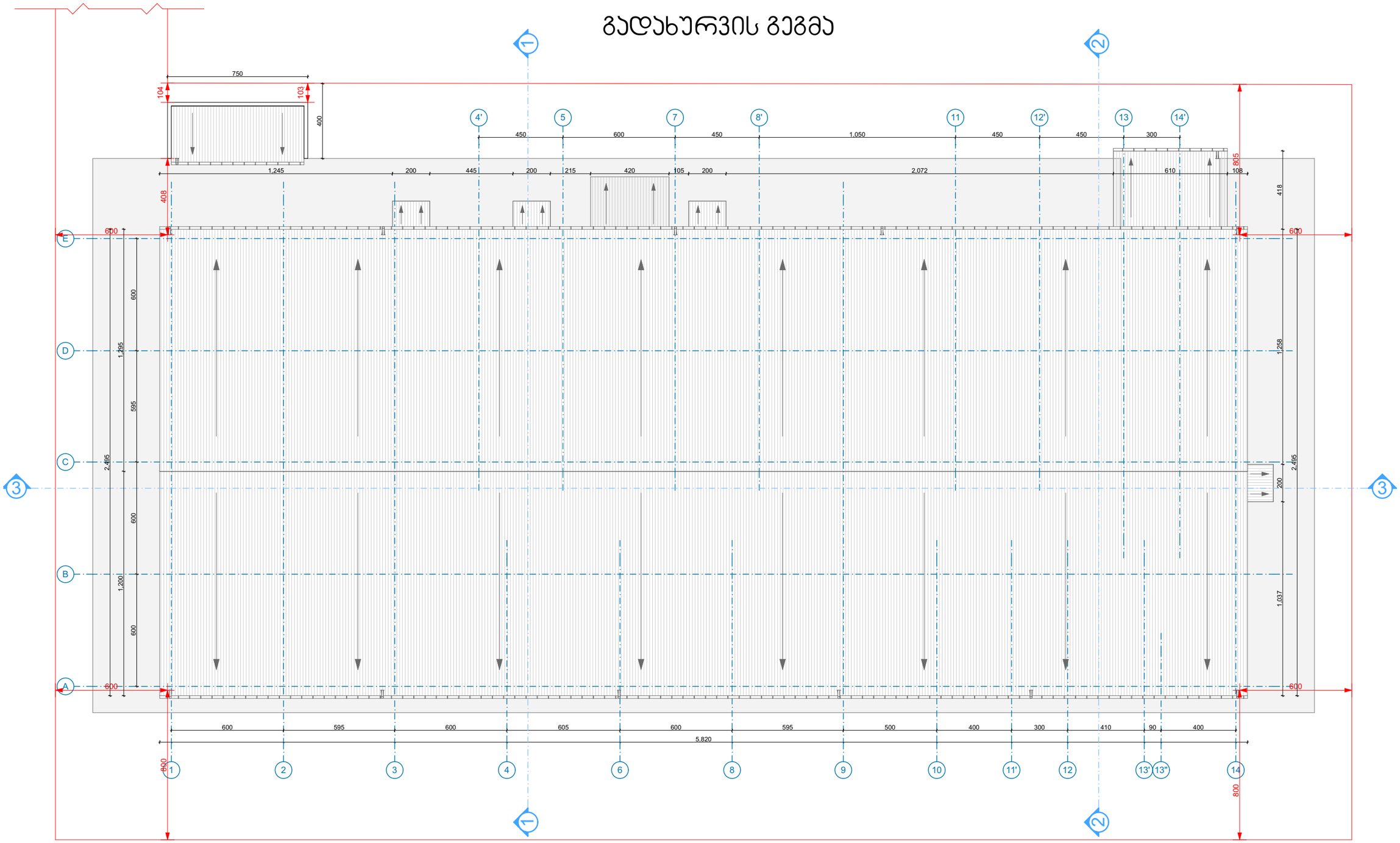

პროექტის სახელწოდება	არქიტექტურული პროექტი
ობიექტის მისამართი	ბოლნისის რაიონი, დაბა ჯუზრეთი ს.ს. 80.14.65.1035
შენიშვნები და პირობითი აღნიშვნა	

შ.პ.ს. "არქვეი"
ARCHWAY
ს.ნ.: 420425524
ელ-ფოსტა: arch.way@outlook.com

დირექტორი	უ.ჯანტარია
მთ. არქიტექტორი	დ. ჯაფია
დამკვეთი	სს "არ ემ ჯი პოვერი"

ნახაზის დასახელება

გადახურვის გეგმა

მასშტაბი	ფორმატი	გვერდი
1:200	A-3	0